Термостатические элементы FEV. Управление контуром отопления

Область применения

FEV-IF со встроенным датчиком

FEV-FF с выносным датчиком

Термостатический элемент FEV устанавливается в помещениях, где требуется регулирование только системы отопления.

FEV-IF
Предназначен для использования в системах потолочного, напольного или радиаторного отопления. Термостатический элемент должен быть установлен на внутренней стене, на высоте приблизительно 1,5 метра для точного измерения температуры помещения.

FEV-FF
Предназначен для использования в системах отопления с фанкойлами или канальными кондиционерами. Размещение выносного датчика под воздухоприемной решеткой установки обеспечивает более быструю реакцию на изменение температуры воздуха.

Номенклатура и коды для оформления заказа

Тип	**Код**	Датчик	Капиллярная трубка	Диапазон настройки
FEV-IF	**013G5467**	Встроенный	5 м	17-27 °C
FEV-FF	**013G5466**	Выносной	2 + 2 м	

Принципиальные схемы установок

Отопление: напольное, потолочное или радиаторное

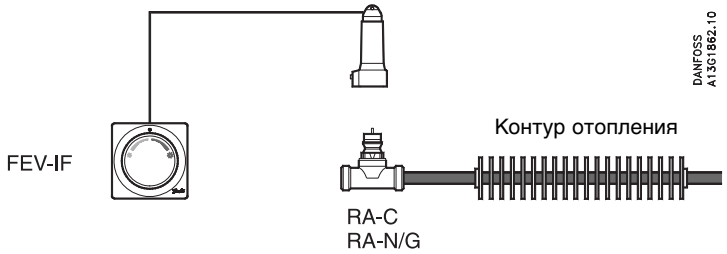

Отопление: фанкойлы/канальные кондиционеры

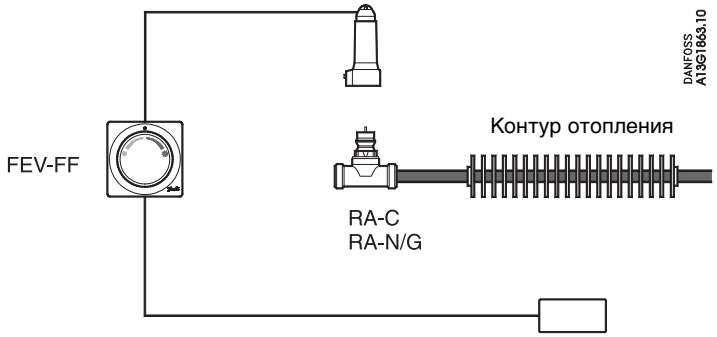

Конструкция

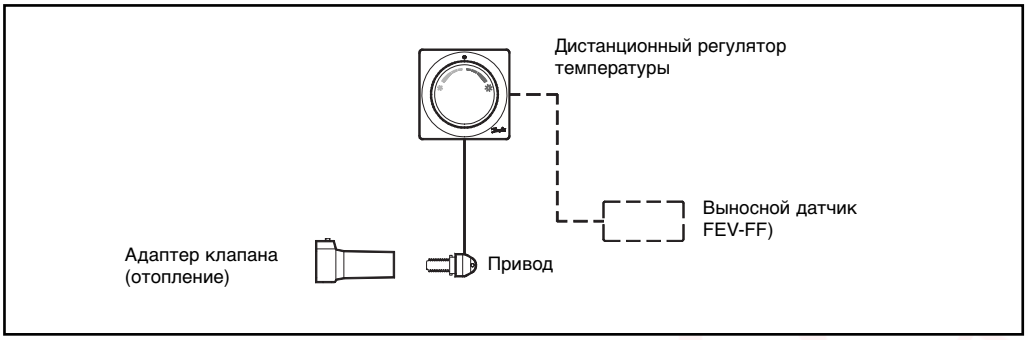

Термостатические элементы FEV применяются в комбинации с клапанами RA-N, RA-G или RA-C.

Термостатический элемент FEV является регулятором прямого действия, который открывает клапан при падении температуры ниже установленной величины.

Настройка температуры

Комфортная температура ~ 22 °C при Xp = 0 K (°C)

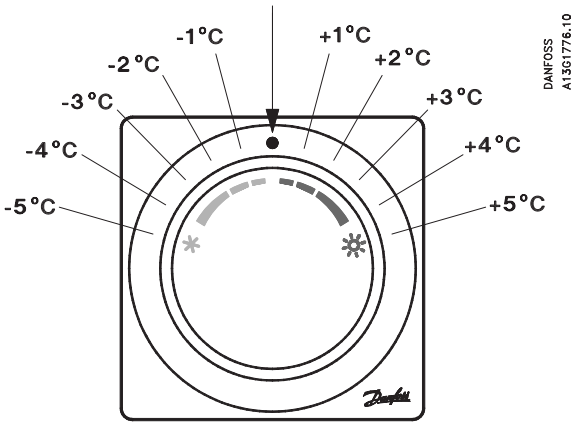

Термостатические элементы FEV были разработаны для регулирования температуры помещений с помощью водяных систем отопления.

Термостатические элементы FEV являются регуляторами прямого действия и не требуют дополнительного источника энергии для своей работы.

Шкала отображает величину смещения от заводской настройки комфортной температуры, которая равна приблизительно 22 °C при Xp = 0 K.

Установка температуры

Зона регулирования термоэлемента FEV с клапанами RA-N/G и RA-C

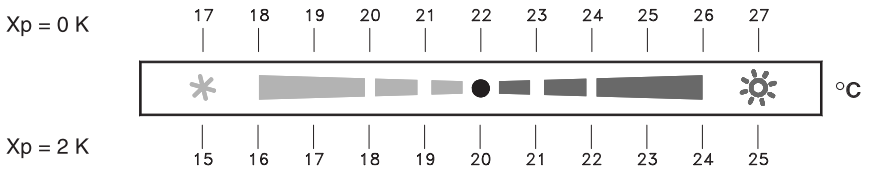

При установке регулировочной головки в среднее положение клапан открывается при падении температуры ниже 22 °C. Установка регулировочной головки в красной зоне означает, что в помещении будет поддерживаться более высокая температура.
Установка в голубой зоне означает, что температура помещения будет поддерживаться на уровне ниже 22 °C.

Отопление с термостатом FEV

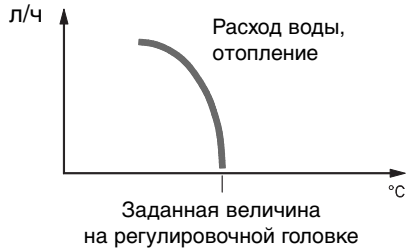

Пример

Понижение температуры в помещении на 4 °C

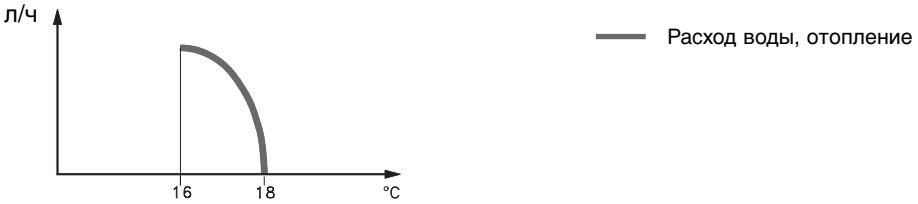

При установке регулировочной головки в голубой зоне поддерживаемая в помещении температура понижается на 4 °C. Так как шкала откалибрована при Xp = 0 K (°C) клапан начнет открываться при падении температуры ниже 18 °C.

Если на клапане RA установлена предварительная настройка "N", то Xp составит приблизительно 2 K (см. описание клапана). Это означает, что клапан полностью откроется и расход станет максимальным расчетным, когда температура упадет приблизительно до 16 °C (заданное значение: 18 °C минус 2 K).

Ограничение устанавливаемой температуры

Установленная на термоэлементе температура зависит от типа термоэлемента и клапанов, которые с ним используются.

Ограничить диапазон настройки или зафиксировать установленную температуру очень просто при помощи встроенного ограничителя.

Ограничение температурной зоны, мин.

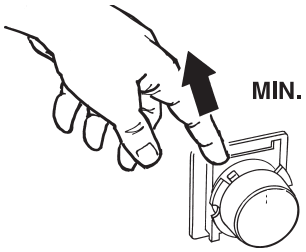

Ограничение температурной зоны, макс.

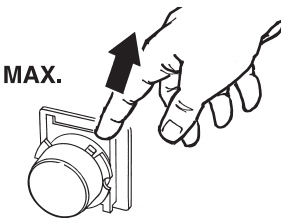

Конструкция

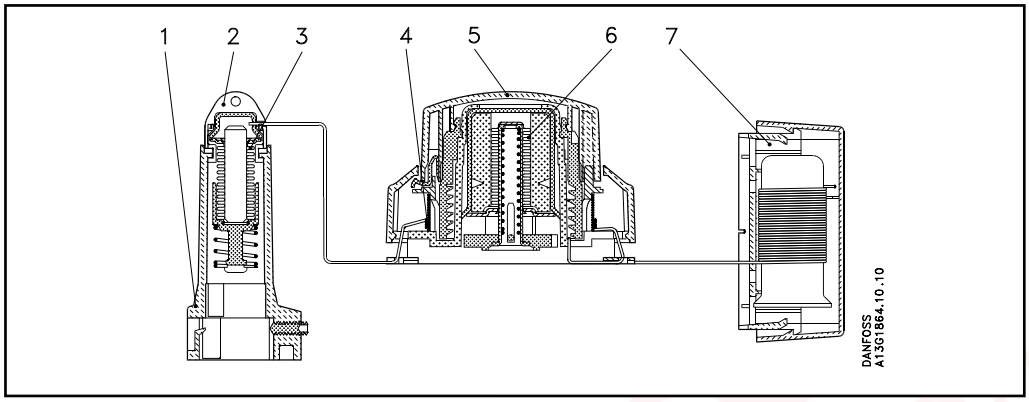

1. Адаптер клапана (отопление)
2. Привод
3. Регулирующий сильфон
4. Капиллярная трубка
5. Настроечный блок
6. Сильфон
7. Выносной датчик температуры (FEV-FF)
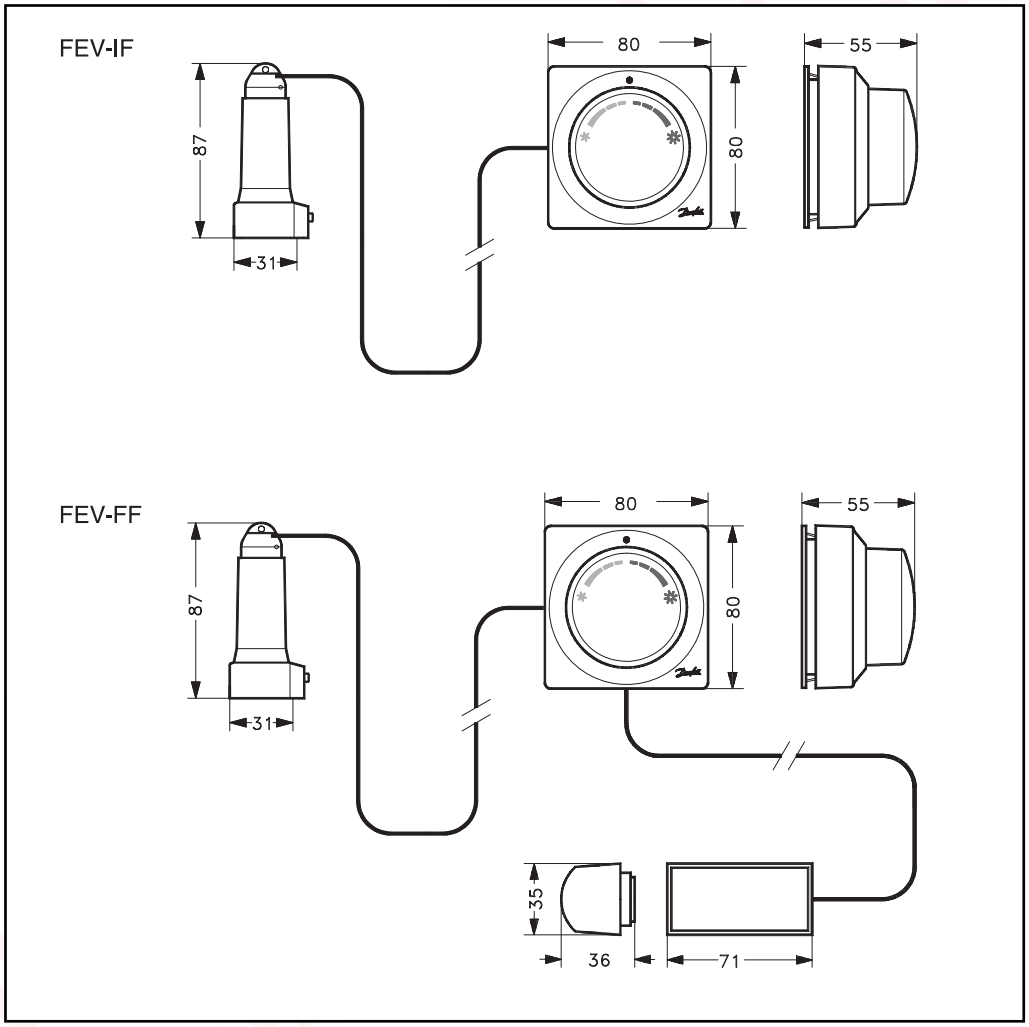
Габаритные и присоединительные размеры